Made in FRANCE | INOX | Clase 5 NOx

THEMA Condens

Gama confort de 25 ó 30 kW sólo calefacción o mixta de 25 kW

El confort más silencioso y compacto

Gracias a los componentes cuidadosamente seleccionados y a la estructura compacta de caja única que reduce las pérdidas térmicas, resulta incomparable en términos de funcionamiento silencioso (37,7 dB Pmín.). Gracias a su tecnología de microacumulación WARM START (disponible sólo en el modelo mixto de 25 kW) y al nuevo diseño del bloque hidráulico, disminuye el tiempo de espera ante la demanda de agua caliente, consume menos energía y agua y reduce considerablemente el nivel sonoro de la caldera así como el desgaste de los componentes.

Uso ergonómico y sencillo

Grandes displays y paneles de “un botón-una función” hacen de la regulación una sencillísima maniobra.

Y además

- Posibilidad de conexión a acumulador externo para grandes consumos de ACS
- Panel de control con visor digital y autodiagnóstico
- Totalmente adaptadas para instalaciones solares
- Amplio rango de modulación: excelente rendimiento
- Bomba de calefacción de alta eficiencia (normativa ErP)
- Adaptada para instalaciones solares

Incluido en la F25 (ref. 0010019712)

EXACONTROL E7 RC

- Radio control-termostato programador modulante (ref. 0020118072)

Accesorios de instalación incluidos:

- Placa de conexiónes (ref. 0020080939)
- Ventosa de evacuación 60/100 (ref. 0020084572)

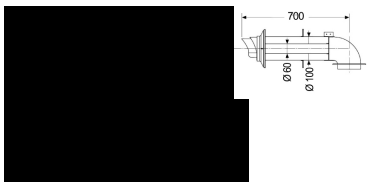

Para otras configuraciones de plantillas y accesorios de evacuación ver página 38

Dimensiones

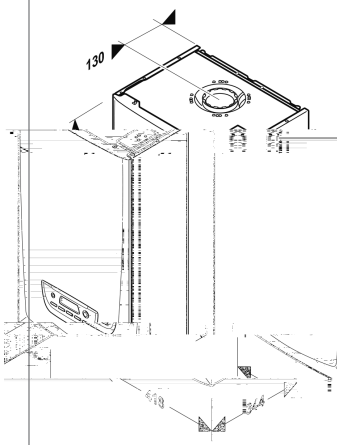

Dimensiones con la plantilla de instalación

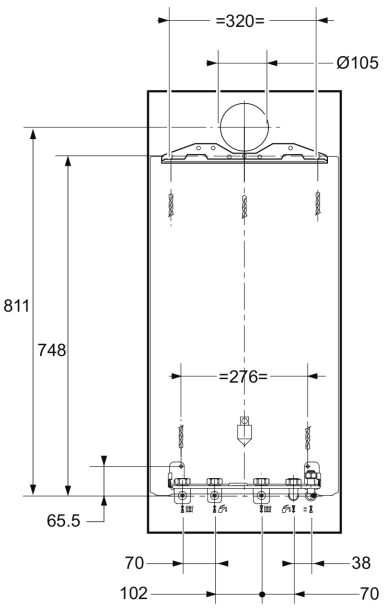

Clase de Eficiencia Energética ACS — A
Perfil de demanda ACS — XL
Clase de Eficiencia Energética Calefacción — A

ErP ready

Nota: Próximamente incluirá enchufe de alimentación a red y tubos traslúcidos de evacuación de las válvulas de seguridad como indica la normativa vigente.